BETONOVÁ ULIČNÍ VPUSŤ
1:25

PŘÍČNÝ ŘEZ

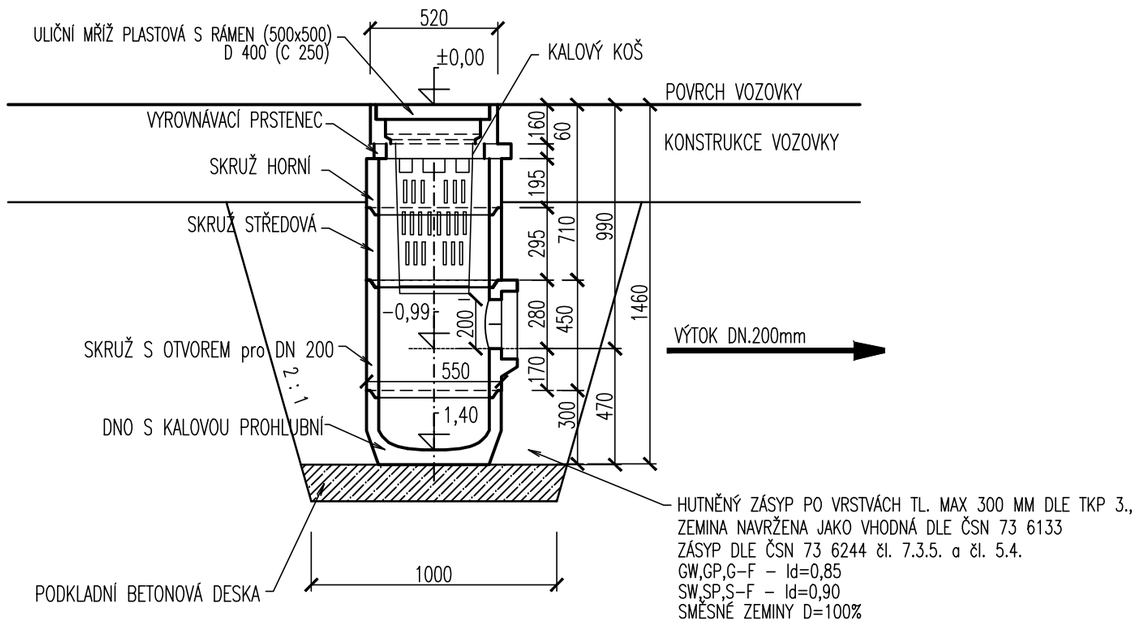

BETONOVÁ ULIČNÍ VPUSŤ-OBRUBNÍKOVÁ
1:25

PŘÍČNÝ ŘEZ

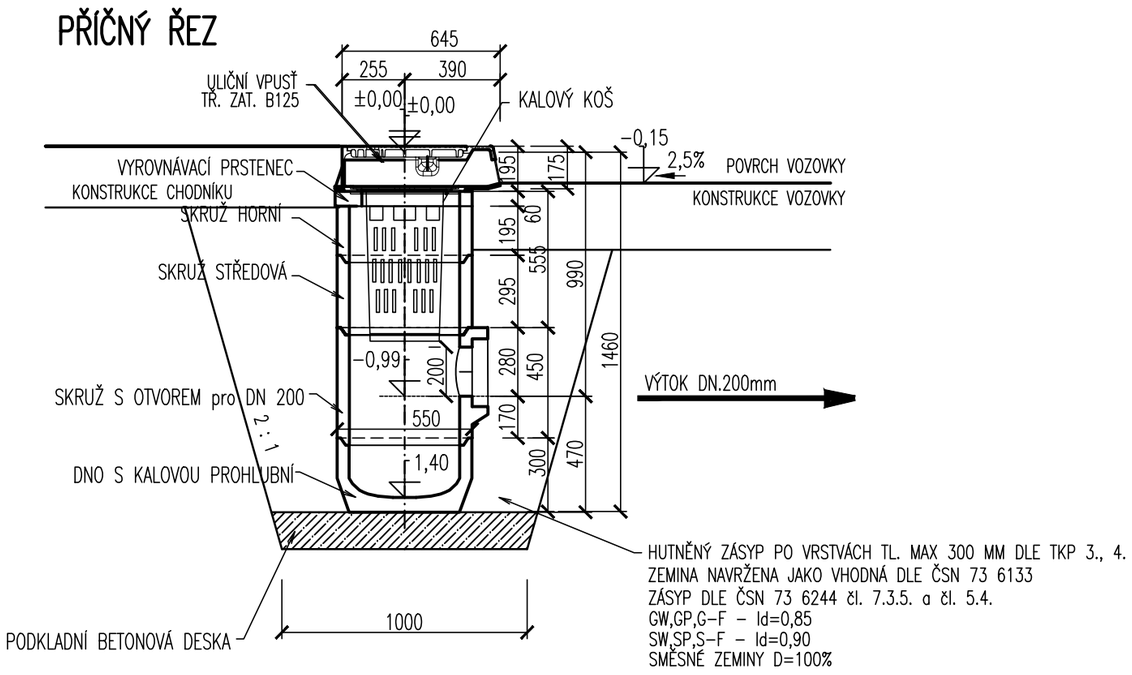

VZOROVÉ ULOŽENÍ POTRUBÍ
1:20

a) V KOMUNIKACI b) VE VOLNÉM TERÉNU

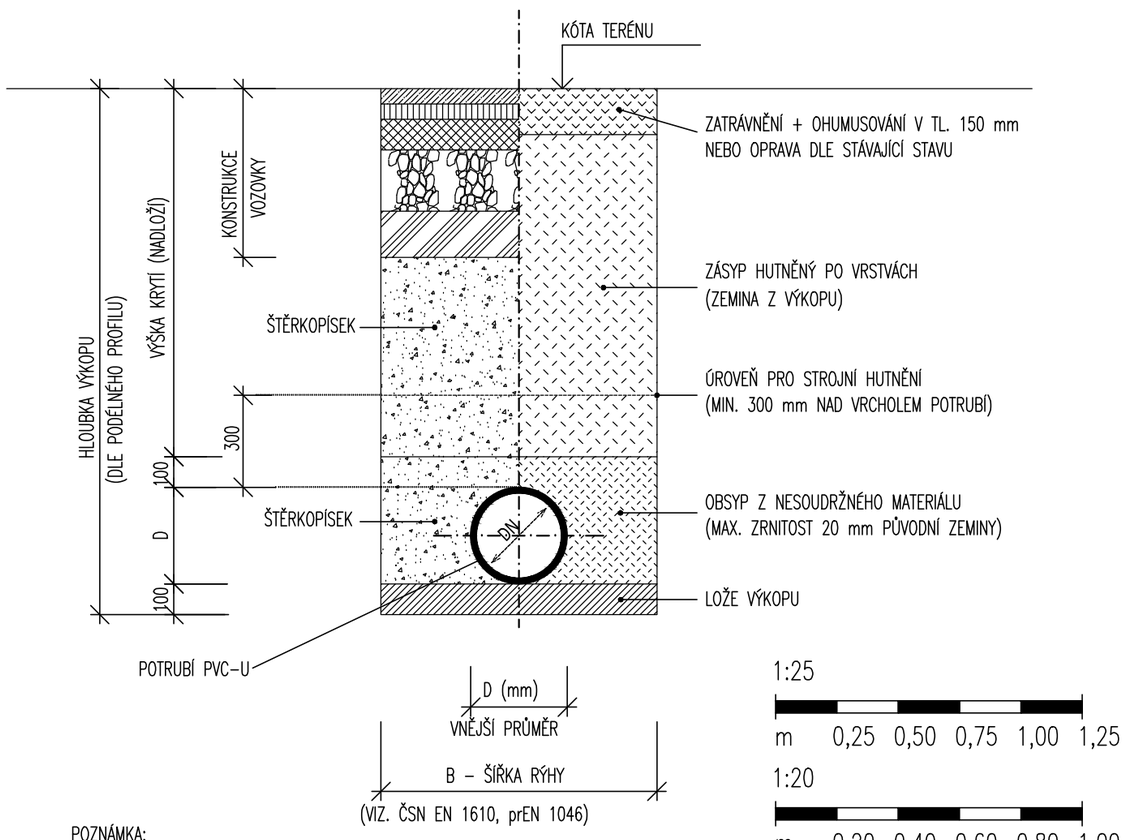

POZNÁMKA:
OD HLOUBKY VÝKOPU 1,20 m BUDE RÝHA PAŽENA

1:25
m 0,25 0,50 0,75 1,00 1,25

1:20
m 0,20 0,40 0,60 0,80 1,00

VZOROVÉ ULOŽENÍ POTRUBÍ-KRYTÍ 600-900 MM
1:20

a) V KOMUNIKACI b) VE VOLNÉM TERÉNU

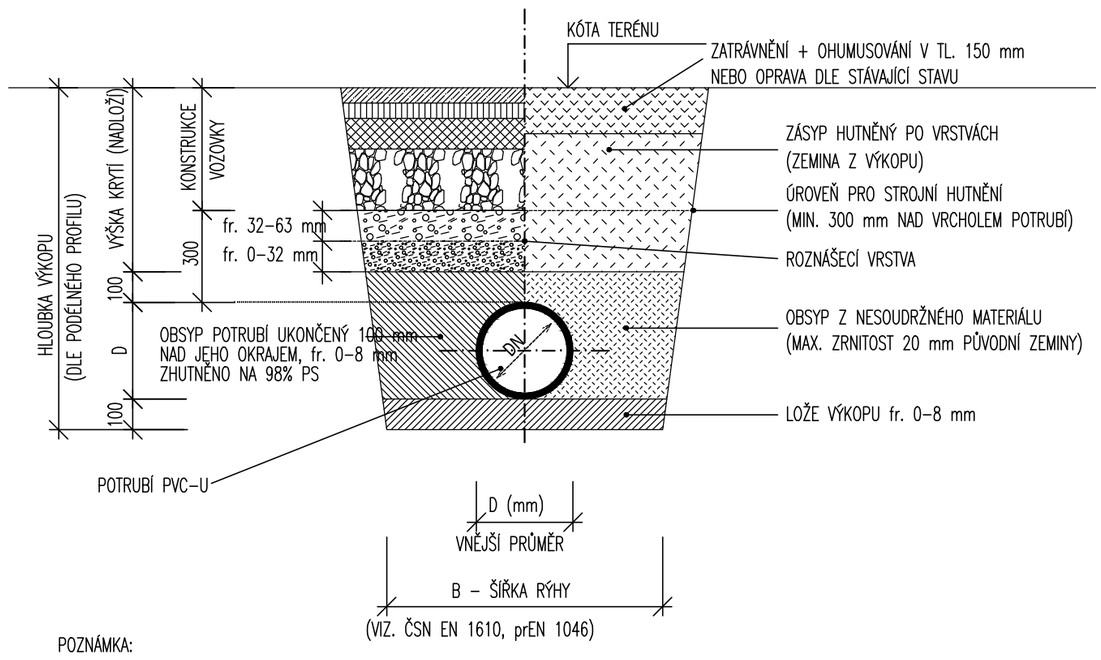

POZNÁMKA:
OD HLOUBKY VÝKOPU 1,20 m BUDE RÝHA PAŽENA

VZOROVÉ ULOŽENÍ POTRUBÍ-S OBETONOVÁNÍM
1:20

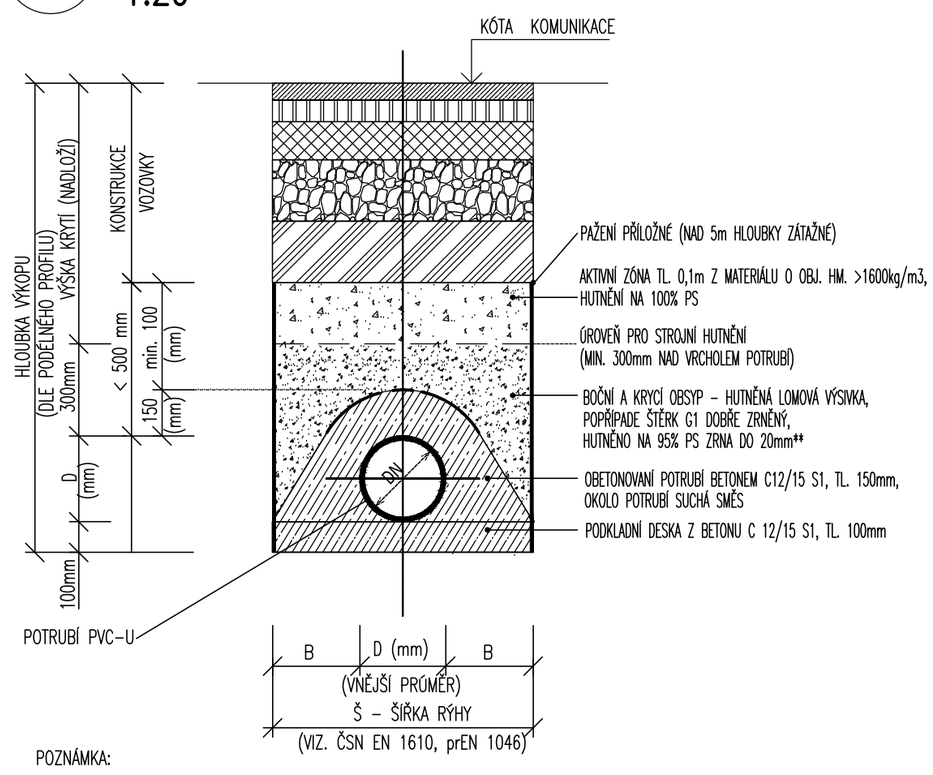

POZNÁMKA:
OD HLOUBKY VÝKOPU 1,20 m BUDE RÝHA PAŽENA

** VELIKOST ZRNA NESMÍ BÝT VĚTŠÍ NEŽ 70% ROZTEČE MEZI ŽEBRY POTRUBÍ

VZOROVÝ VÝTOKOVÝ OBJEKT POTRUBÍ

PŮDORYS

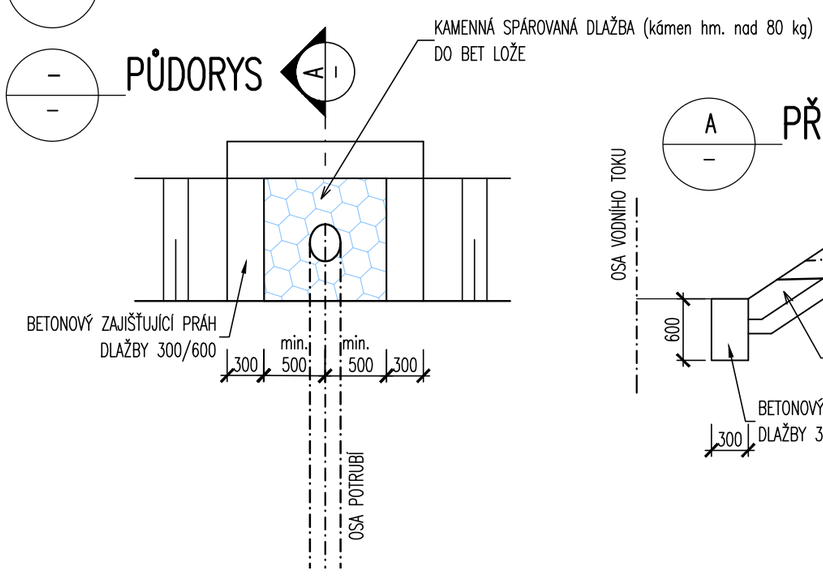

PŘÍČNÝ ŘEZ

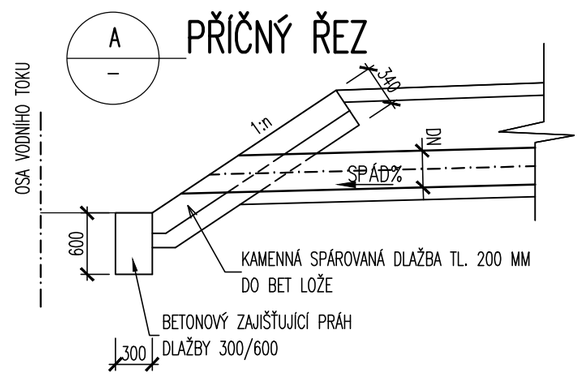

D.1.1. SO 121
DUSP+PDPS

SOUŘADNICOVÝ SYSTÉM: S-JTSK
VÝŠKOVÝ SYSTÉM: BpV

KRESLIL:	MILOŠ BEDNÁŘ, DiS.		MDS PROJEKT
ZPRACOVAL:	MILOŠ BEDNÁŘ, DiS.		FÖRSTEROVA Č.P. 175, 566 01 VYSOKÉ MÝTO
TECHNICKÁ KONTROLA:	ING. JAN BURSA		EMAIL.: MDS@MDSPROJEKT.CZ
ZODPOVĚDNÝ PROJEKTANT:	ING. JAN BURSA		
HLAVNÍ PROJEKTANT:	MILOŠ BEDNÁŘ, DiS.		
KRAJ: PARDUBICKÝ	OKRES: SVITAVY	OBEC: NĚMČICE	

STUPEŇ:	DUSP+PDPS
ZAK.ČÍSLO:	2271-20-3
ARCHIVNÍ ČÍSLO:	2271
DATUM:	03/2021
FORMÁT:	4 A4
MĚŘÍTKO:	1:20,25
ČÍSLO SOUPRAVY:	ČÍSLO PŘÍLOHY: D.1.1.5.

INVESTOR: Obec Němčice, Němčice 107, 561 18 Němčice

AKCE:
CHODNÍK PODÉL SILNICE II/360 A III/36018

OBJEKT: D.1.1. SO 121 – SILNICE III/36018

OBSAH:
VZOROVÝ VÝKRES ODVODNĚNÍ